SERRURE NEMEF 1749, 3 POINTS PREMIUM

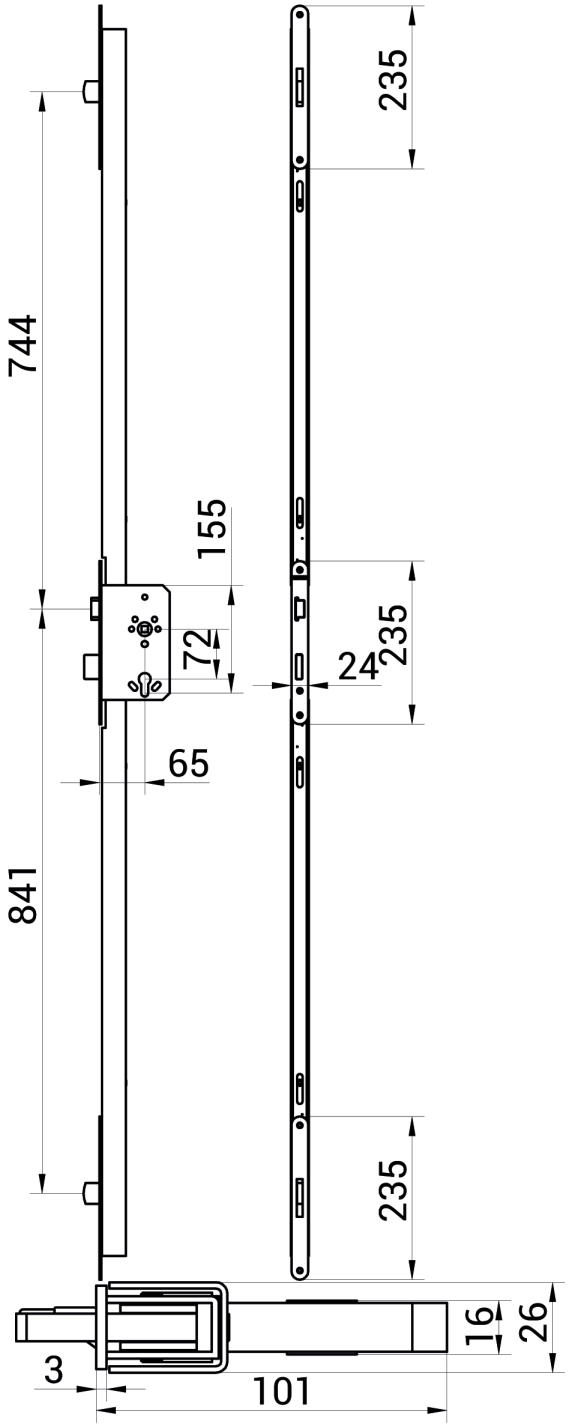

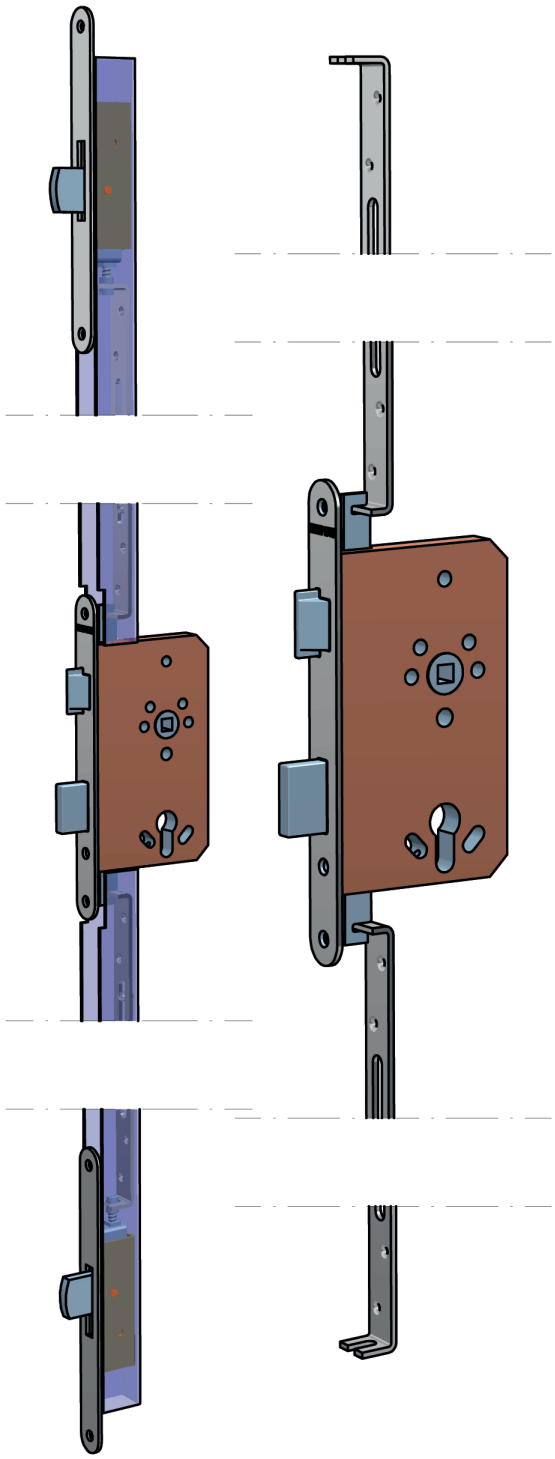

serrure encastrée à trois points latéraux
entraxe : 72 mm
axe du cylindre : 65 mm
option : fonction antipanique D ou C
conforme au PV feu
hauteur minimale de la baie :
- dormant d'angle - 2050 mm
- dormant intérieur - 2090 mm